GLOBALUX

חדש!

פנס הצפה F-MAX

עם חיישן תנועה ובורר גוון אור

שנתיים אחריות

50W



F-MAX050BK/CT-SEN

בחירת גוון אור CCT
על-ידי מפסק
אור יום | לבן קר | לבן חם
2000K 3000K 4000K 6000K 7500K

FROST GLASS - למניעת סינוור | עמידות לתנאי חוץ - IP65

גוף אלומיניום | כבל כ- 50 ס"מ | זרוע 360° להתקנה קלה

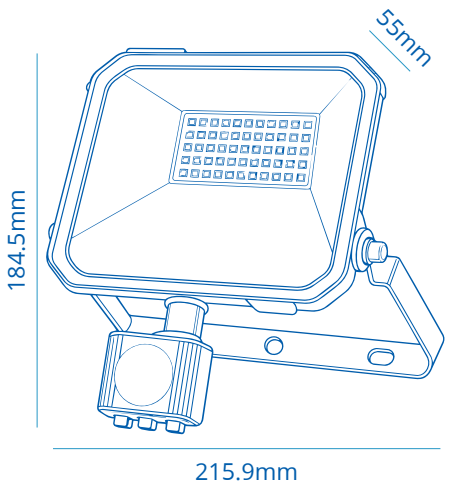

Wattage	50W	הספק
Input Power	230VAC	כניסת חשמל
Luminous Flux	4,500Lm	שטף אור
Beam Angle	120°	זווית הארה
LED Technology	SMD LED	טכנולוגיית לד
Color Temperature	3000K / 4000K / 6000K	גוון אור
CRi	CRi>82	מסירות צבע
Efficiency	90Lm/W	יעילות אורית
Ingress Protection	IP65	רמת אטימה
Work Temperature	+5° - +40°	טמפרטורת עבודה
Material	Aluminium	חומר
Color	Black / שחור	גימור
Warranty	2	שנות אחריות
Quantity	1/10	כמות באריזה

אילומינה בע"מ | www.eurolux.co.il | מייל הזמנות: orders@eurolux.co.il